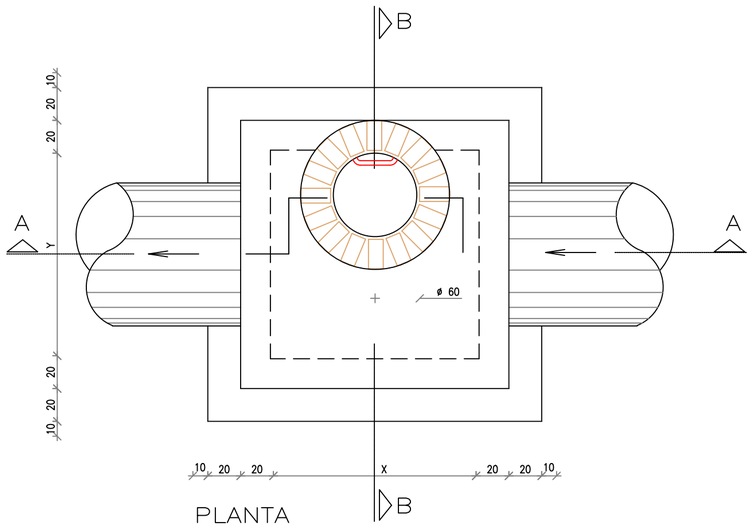

PLANTA

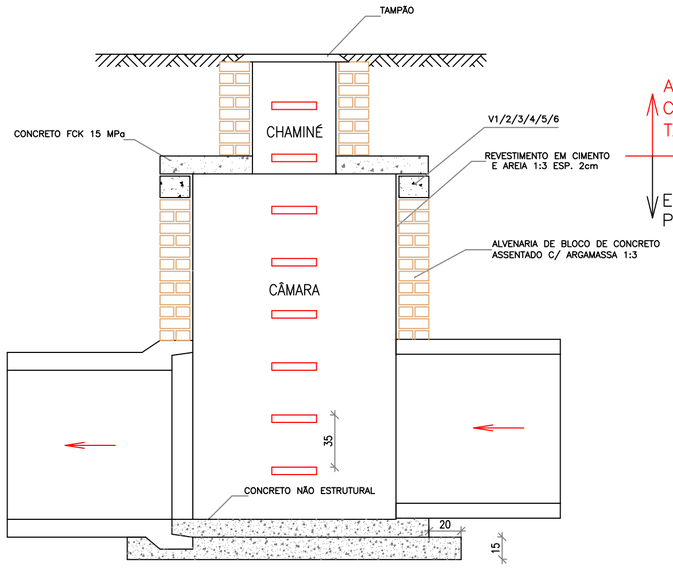

CORTE AA

A EXECUTAR
CHAMINÉ E
TAMPÃO

EXISTENTE
POÇO DE VISITA

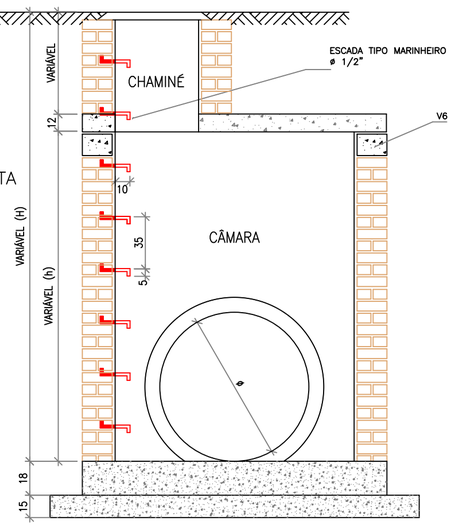

CORTE BB

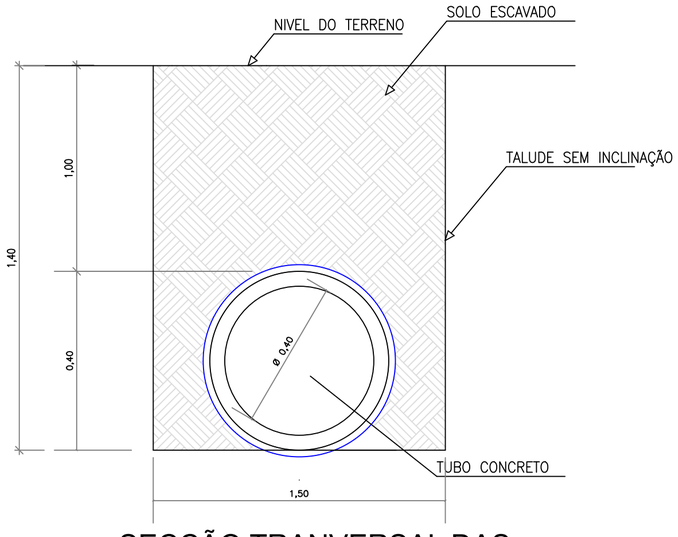

SECÇÃO TRANVERSAL DAS
TUBULAÇÕES 0,40m
S/ ESC

TAMPÃO DE FERRO FUNDIDO ARTICULADO

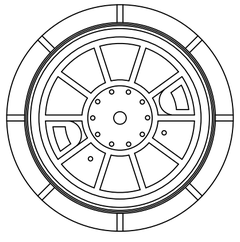

PLANTA

– CARGA MÁXIMA GARANTIDA NO CENTRO DO TAMPÃO 7200g
– O TAMPÃO DEVERÁ SER ARTICULADO C/ O QUADRO.

RECOMENDAÇÕES TÉCNICAS:

1 – Serão executados as ligações entre bocas de lobo e poços de visita, as redes principais (ou mestras) são existentes;

2 – Os poços de visita foram executados até as tampas de concreto, resta executar o chaminé e o tampão de ferro fundido;

3 – Dimensões, cotas e diâmetros em "METROS", exceto indicação em contrário;

4 – As grelhas das bocas de lobo devem ser executadas de forma a coletar as águas pluviais antes do acesso das rampas de deficientes.

LUIZ ALBERTO KRIGER JUNIOR:02718842903

Assinado digitalmente por LUIZ ALBERTO KRIGER JUNIOR:02718842903
ND: C=BR, O=ICP-Brasil, OU=34189547000107, OU=Secretaria da Receita Federal do Brasil - RFB, OU=RFB e-CPF A3, OU=(EM BRANCO), OU=presencial, CN=LUIZ ALBERTO KRIGER JUNIOR:02718842903
Razão: Eu sou o autor deste documento
Localização:
Data: 2026.03.02 11:53:33-04'00'
Foxit PDF Reader Versão: 2025.2.0

MINISTÉRIO DA DEFESA PCN PROGRAMA CALHA NORTE	Programa CalhaNorte	ANO: 2026	TIPO: PAV.	FOLHA: 05/07	SECRETARIA MUNICIPAL DE OBRAS E INFRAESTRUTURA SEMOB
Conveniente: PREFEITURA MUNICIPAL DE DEODÁPOLIS-MS		Local: Distrito de Lagoa Bonita Deodápolis - MS			MODIFICAÇÕES:
Obra: PAVIMENTAÇÃO ASFÁLTICA, DRENAGEM DE ÁGUAS PLUVIAIS AMPLIAÇÃO DE META DETALHES POÇO DE VISITA			Comprimento: 1.424,59 m		A: 25/02/2026 B: C:
Autor: Eng. Civil Luiz Alberto Kriger Junior CREA PR 78136/D Visto MS 13251		Convênio:	Data: 02/2026		D:
VISTO Prefeito Municipal: Jean Carlos Silva Gomes			Dim: METRO		E:
SEMOB: Eng. Civil Luiz Alberto Kriger Junior - CREA PR 78136/D Visto MS 13251			Esc: INDICADA		F: